P120

CE

Portalampada:	**E27**
Tensione nominale:	**250 V**
Corrente nominale:	**4 A**
Temperatura di funzionamento:	**T 230°C**
Tipo di morsetti per la connessione dei conduttori:	**A BUSSOLA CON VITE**
Capacità di connessione dei morsetti:	**0,50 ÷ 2,50 mm²**
Categoria di sovratensione:	**III**
Grado di protezione:	**IP20**
Conforme alle norme:	**EN 60238**
Conforme ai requisiti della direttiva:	**2014/35/UE**
Marchi di conformità:	**ENEC 03**

P120ZB: portalampada P120 con involucro zincato bianco.
P120NI: portalampada P120 con involucro nichelato.
P120OT: portalampada P120 con involucro ottonato.

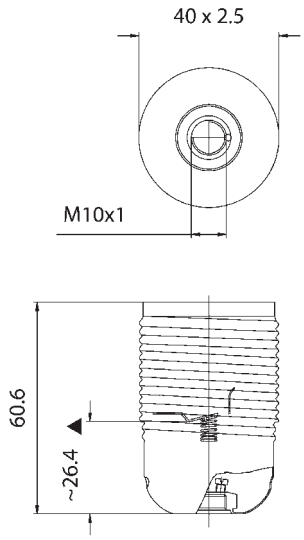

▲ Distanza del contatto centrale

E.M.C. Colosio si riserva di apportare ai prodotti, senza preavviso, qualsiasi modifica. © All rights reserved.

PORTALAMPADA CON ATTACCO EDISON A VITE

Il morsetto di terra è posizionato sul frutto porta-contatti e non sull'involucro esterno. Questa soluzione è di notevole vantaggio per i tempi di collegamento del portalampada.

Il portalampada è fornito in tre pezzi smontati.

Nota: per avvitare le viti dei morsetti utilizzare un cacciavite di diametro massimo 3,5 mm con impronta a taglio.

Questo portalampada non è di produzione E.M.C. Colosio.

- Involucro esterno in ferro zincato o nichelato con filettatura tonda 40 x 2,5 mm.
  Cappello posteriore in ferro zincato o nichelato con foro filettato M10 x1 predisposto con vite blocca filetto.
  Frutto porta-contatti in poliestere termoindurente con morsetto di messa a terra.
  Contatti in materiale speciale nichelati.
  Morsetti in ottone con viti con impronta a taglio non completamente avvitate.
  Virola in termoindurente poliestere.

- Peso: 70 g.

475: ghiera di ferro zincato bianco con filettatura tonda 40 x2,5 mm alta 17,5 mm con flangia diametro 60 mm.

475NI: ghiera 475 nichelata.

4750T: ghiera 475 ottonata.

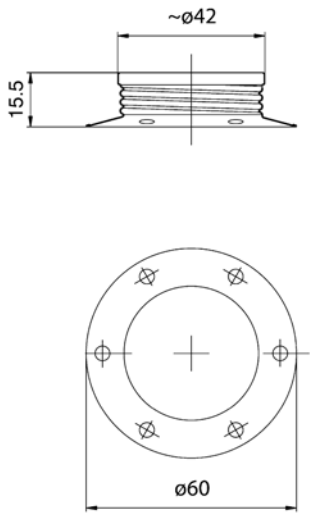

- Fissaggio del portalampada mediante tubetti o raccordi filettati M10 x1.

Edizione Luglio 2025

E.M.C. Colosio si riserva di apportare ai prodotti, senza preavviso, qualsiasi modifica. © All rights reserved.