PORTALAMPADA CON ATTACCO A BAIONETTA

P37M

Portalampada:	**B15d**
Potenza massima:	**500 W**
Tensione nominale:	**125 V**
Temperatura di funzionamento:	**T 250°C**
Tipo di morsetti per la connessione dei conduttori:	**A BUSSOLA CON VITE**
Capacità di connessione dei morsetti:	**0,50 ÷ 1,00 mm²**
Conforme alle norme:	**UL 496** **CSA 22.2 N.43**
Marchi di conformità:	**cURus**

Nota: per avvitare le viti dei morsetti utilizzare un cacciavite di diametro massimo 3,5 mm con impronta a taglio.

- Corpo di steatite.
  Contatti in ottone nichelati.
  Molle di pressione in acciaio normalizzato.
  Morsetti in ottone con viti con impronta a taglio non completamente avvitate.
- Peso: 30 g.
- Indicazioni per il fissaggio del portalampada su strutture.

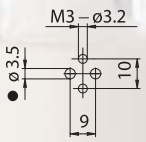

● Quota minima consigliata dei fori per il passaggio dei cavi (se necessario)

- Fissaggio del portalampada utilizzando i fori di diametro 3,2 mm interasse 10 mm (attenzione: diametro della testa della vite max 4,5 mm).
- Nota: è possibile fornire le viti di fissaggio:
  - M3 x 16 con testa ridotta taglio cacciavite (rif. art. 502).
  - autofilettanti 2,2 x 16 mm con testa a croce (rif. art. 514).
  - autofilettanti per plastica 2,5 x 15 mm con testa a croce (rif. art. 655).

Cavi unipolari flessibili, polarizzati bianco e nero, collegabili al portalampada (preparati con terminali a puntale l = 6 mm, o spellatura l = 6 mm):

Isolamento	T in °C	Condut.	Tensioni e AWG disponibili		
			300V	600V	18AWG
Silicone *Singolo isolamento*	200	CuSn		•	•
Silicone+calza vetro *Singolo isolamento*	200	CuSn		•	•
FEP *Singolo isolamento*	200	CuNi	•	•	•
FEP+FEP *Doppio isolamento*	200	CuNi	•		•
PTFE *Singolo isolamento*	250	CuNi	•	•	•
PTFE+PFA *Doppio isolamento*	250	CuNi	•		•

Edizione Aprile 2016
E.M.C. Colosio si riserva di apportare ai prodotti, senza preavviso, qualsiasi modifica. © All rights reserved.

P37

1987

Portalampada:	**B15d**
Tensione nominale:	**250 V**
Corrente nominale:	**8 A**
Temperatura di funzionamento:	**T 250°C**
Tipo di morsetti per la connessione dei conduttori:	**A BUSSOLA CON VITE**
Capacità di connessione dei morsetti:	**0,50 ÷ 1,00 mm²**
Categoria di sovratensione:	**III**
Grado di protezione:	**IP20**
Conforme alle norme:	**EN 61184**
Conforme ai requisiti della direttiva:	**2014/35/UE**
Marchi di conformità:	**ENEC 03**

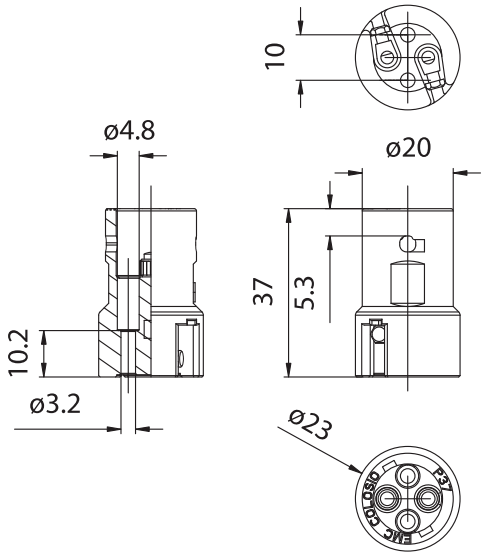

E.M.C. Colosio si riserva di apportare ai prodotti, senza preavviso, qualsiasi modifica. © All rights reserved. Edizione Luglio 2025

P37H

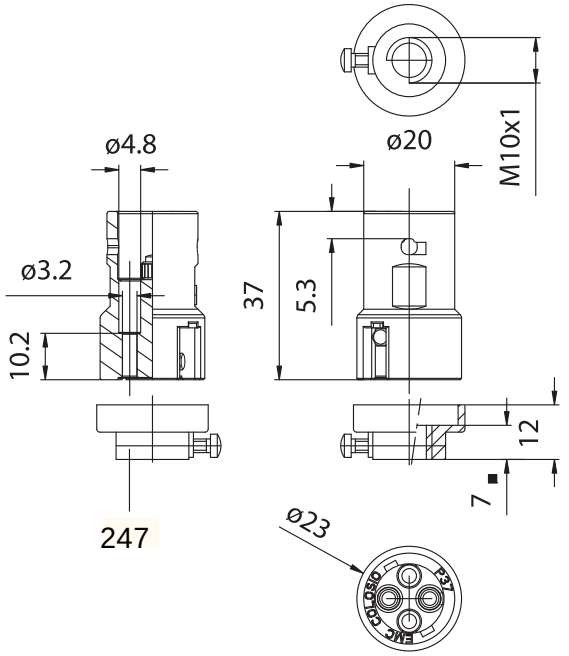

● Profondità del filetto

P37H: portalampada P37 dotato di raccordo di PA 66 20% F.V. NERO T140°C alto 12 mm, con foro filettato M10 x1 e freno blocca tubetto filettato (rif. art. 247).

Nota: questo codice prevede la fornitura del raccordo non assemblato con il portalampada (sono incluse le due viti autofilettanti per plastica 2,5 x 15 mm con testa a croce - rif. art. 655).

- Peso del portalampada nella versione standard: 35 g.

- Fissaggio del portalampada mediante tubetti o raccordi filettati M10 x1.

Edizione Aprile 2016
E.M.C. Colosio si riserva di apportare ai prodotti, senza preavviso, qualsiasi modifica. © All rights reserved.

428/36

428/36: involucro di ferro zincato bianco, con filettatura tonda 28 x2 mm, altezza 36 mm.

- Peso: 8 g.

428FV/9

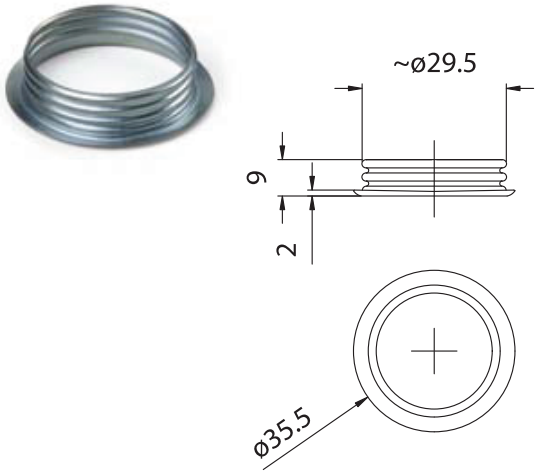

428FV/9: ghiera di ferro zincato bianco, con filettatura tonda 28 x2 mm, altezza 9 mm, per involucro 428-.

- Peso: 2 g.

428F/16

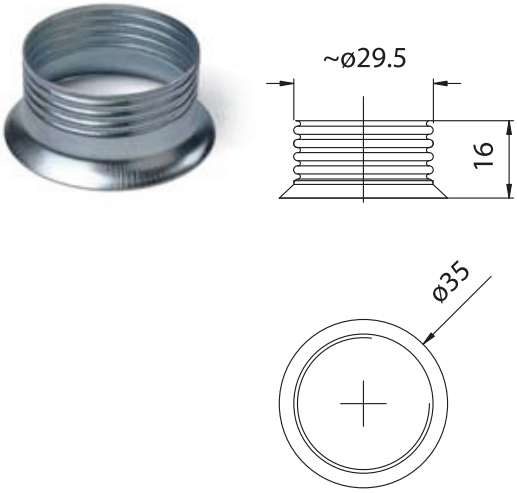

428F/16: ghiera di ferro zincato bianco, con filettatura tonda 28 x2 mm, altezza 16 mm, per involucro 428-.

- Peso: 2 g.

428FV/9T6

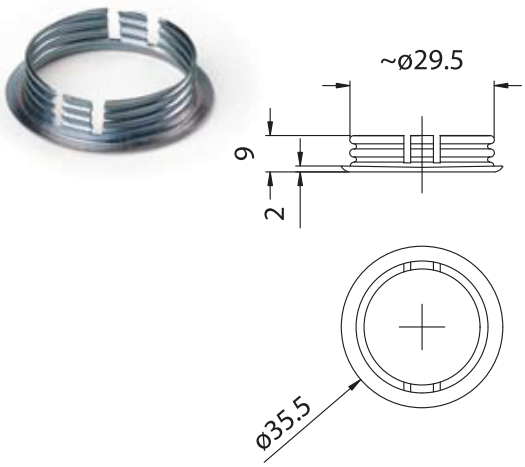

428FV/9T6: ghiera di ferro zincato bianco, con filettatura tonda 28 x2 mm, altezza 9 mm, con spacchi, per involucro 428-.

- Peso: 2 g.

Nota: questa ghiera lavora correttamente se inserita in fori diametro 29,5 ± 0,2 mm.

E.M.C. Colosio si riserva di apportare ai prodotti, senza preavviso, qualsiasi modifica. © All rights reserved.